US - 29781 KPP

Sipariş Kodu: **3114-227**

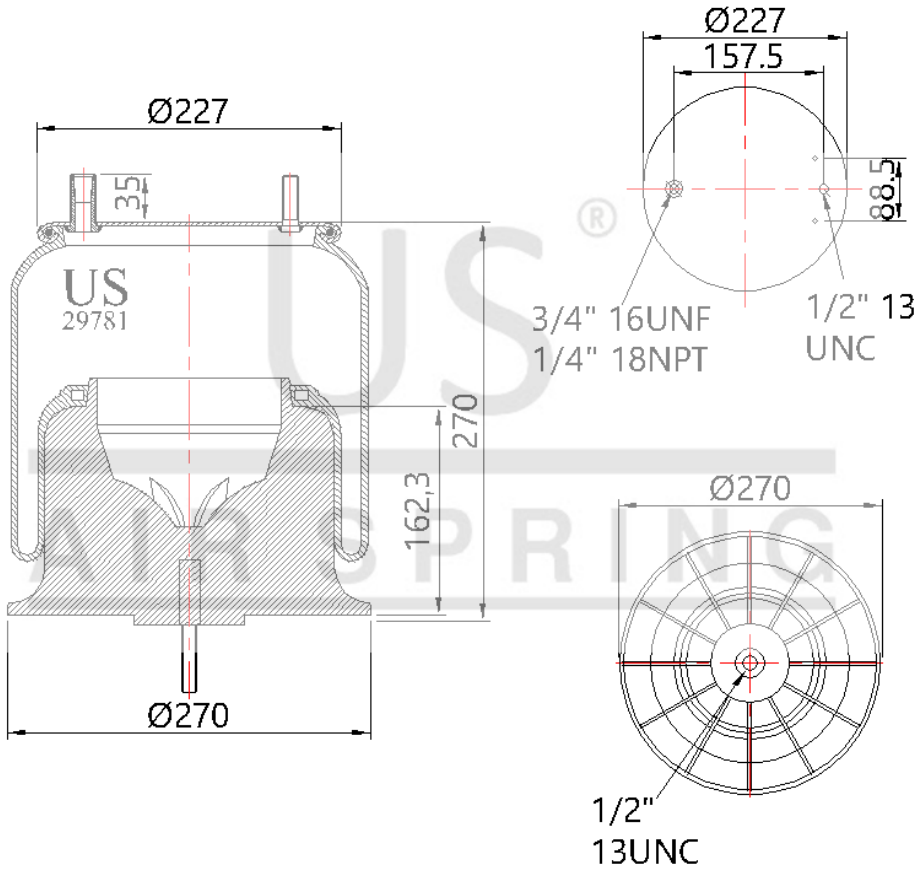

© 2026 US AIR SPRING. ALL RIGHTS RESERVED. http://www.usmerkaucuk.com/

Ürün Özellikleri

Ürün Tipi	KPP
Ürün Kodu	29781 KPP
Sipariş Kodu	3114-227
Kutu Boyutu	780*1180*560
Kutudaki Adet	18 PCS
Ağırlık	8,5 Kg.
Tork	
Ürün Grubu	

US - 29781 KPP

Sipariş Kodu: **3114-227**

CROSS Kodları

CONTITECH	910S16P382
FIRESTONE	W013589781

OEM Kodları

FREIGHTLINER	1615595000
FREIGHTLINER	1614004000
FREIGHTLINER	1613840000
FREIGHTLINER	1616773000
FREIGHTLINER	6813200017
FREIGHTLINER	1613810000
LOADGUARD	SC2750
NAVISTAR	1R121064
VOLVO	85101151
FREIGHTLINER	1619465000
FREIGHTLINER	1619466000
FREIGHTLINER	1614004001