US - 29422 KPP

Sipariş Kodu: **3088-227**

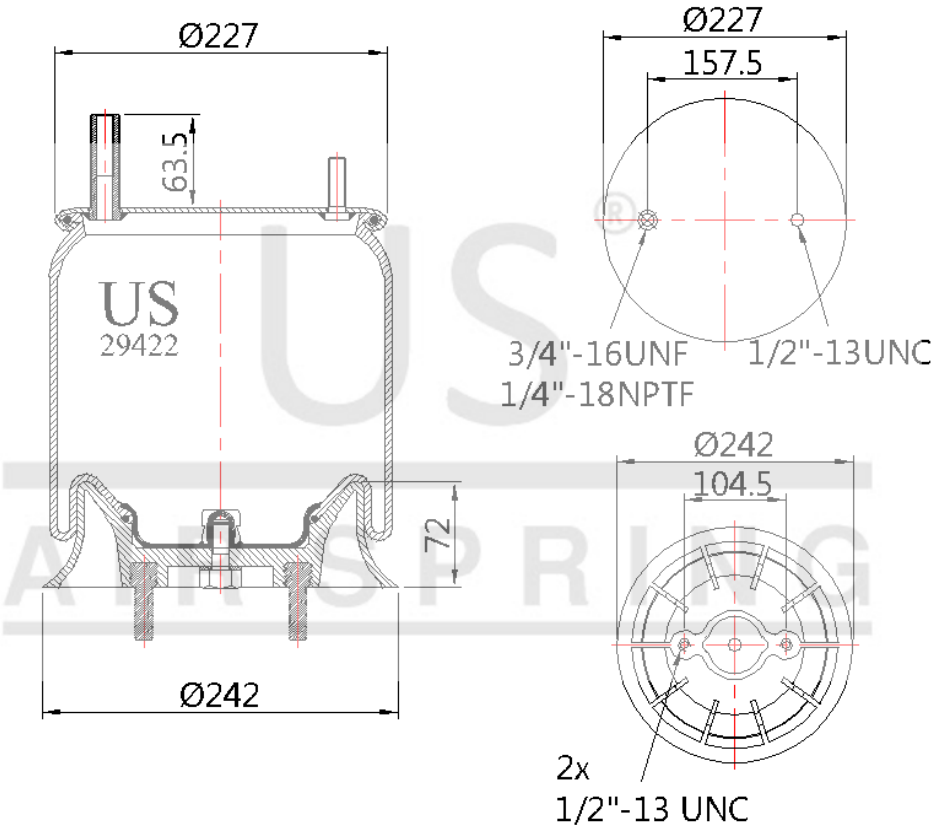

© 2026 US AIR SPRING. ALL RIGHTS RESERVED. http://www.usmerkaucuk.com/

Ürün Özellikleri

Ürün Tipi	KPP
Ürün Kodu	29422 KPP
Sipariş Kodu	3088-227
Kutu Boyutu	
Kutudaki Adet	
Ağırlık	Kg.
Tork	
Ürün Grubu	

US - 29422 KPP

Sipariş Kodu: **3088-227**

CROSS Kodları

CONTITECH	9912P314
FIRESTONE	1T15L15
FIRESTONE	W013589422
GOODYEAR	1R11028
TRIANGLE	8314

OEM Kodları

DAYTON	3529422
HENDRICKSON	B13032
KENWORTH	K30314
KENWORTH	K3036
LOADGUARD	SC2050
VOLVO	85101148
WATSON&CHA.	AS001
NAVISTAR	554762C1