US - 29069 KPP

Sipariş Kodu: **3045-227**

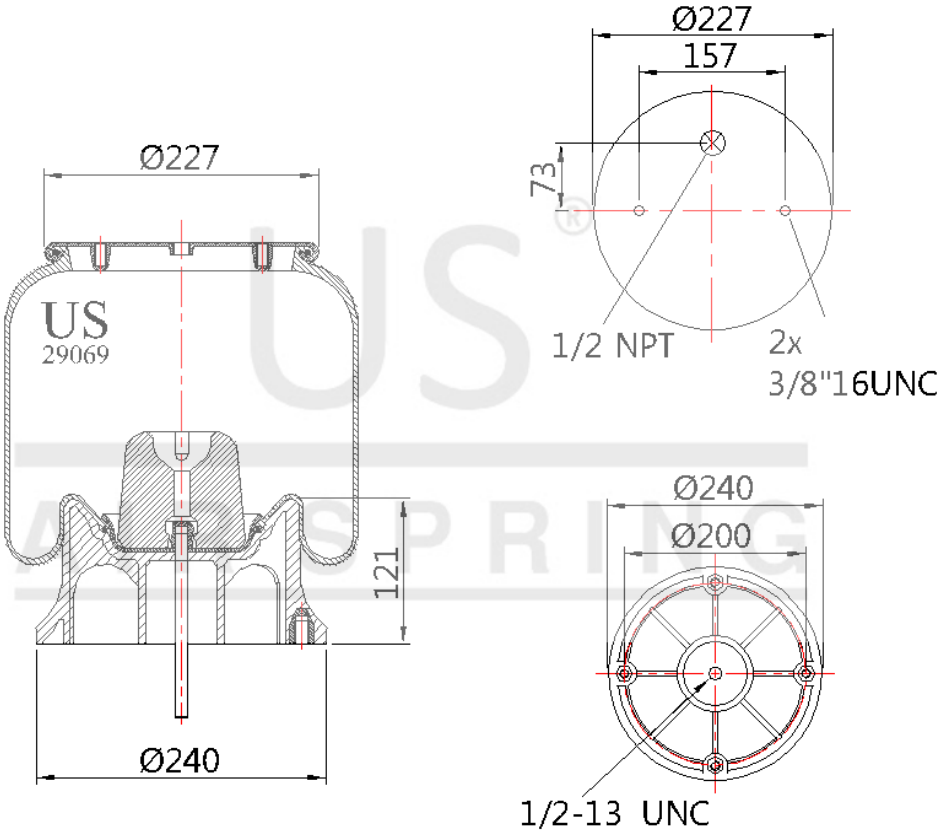

© 2026 US AIR SPRING. ALL RIGHTS RESERVED. http://www.usmerkaucuk.com/

Ürün Özellikleri

Ürün Tipi	KPP
Ürün Kodu	29069 KPP
Sipariş Kodu	3045-227
Kutu Boyutu	780*1180*560
Kutudaki Adet	20 PCS
Ağırlık	6,1 Kg.
Tork	
Ürün Grubu	

US - 29069 KPP

Sipariş Kodu: **3045-227**

CROSS Kodları

AIRTECH	39069CPP
CONTITECH	91014P312
FIRESTONE	W013589069
FIRESTONE	1T15M4
GOODYEAR	1R12069
TAURUS	KR5049069

OEM Kodları

DAYTON	3529069
HENDRICKSON	S13031
VOLVO	85101145
SAF HOLLAND	57009069
KENWORTH	C816022
PETERBILT	0301649
PETERBILT	0306746
PETERBILT	0307112
PETERBILT	0302038
PETERBILT	0310042