US - 28713 KPP

Sipariş Kodu: **3093-259**

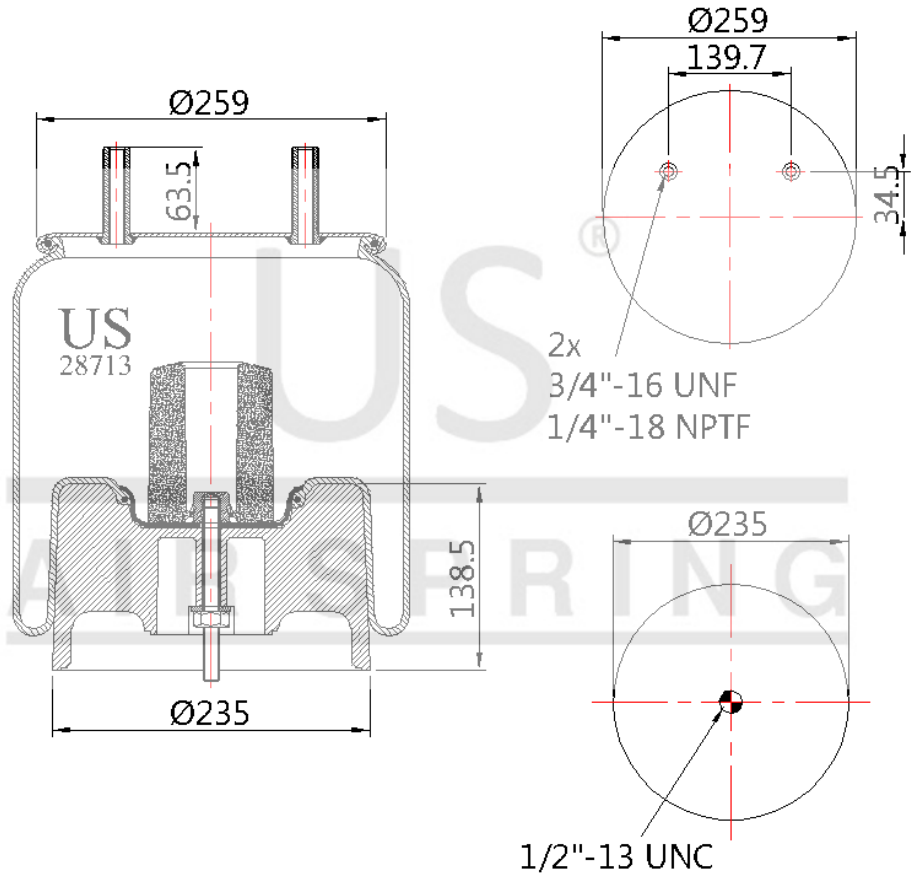

© 2026 US AIR SPRING. ALL RIGHTS RESERVED. http://www.usmerkaucuk.com/

Ürün Özellikleri

Ürün Tipi	KPP
Ürün Kodu	28713 KPP
Sipariş Kodu	3093-259
Kutu Boyutu	
Kutudaki Adet	
Ağırlık	Kg.
Tork	
Ürün Grubu	

US - 28713 KPP

Sipariş Kodu: **3093-259**

CROSS Kodları

CONTITECH	101016P533
FIRESTONE	1T17CA65
FIRESTONE	W013588713
GOODYEAR	1R13176

OEM Kodları

HENDRICKSON	S22948