US - 27803 K01

Sipariş Kodu: **5199-227**

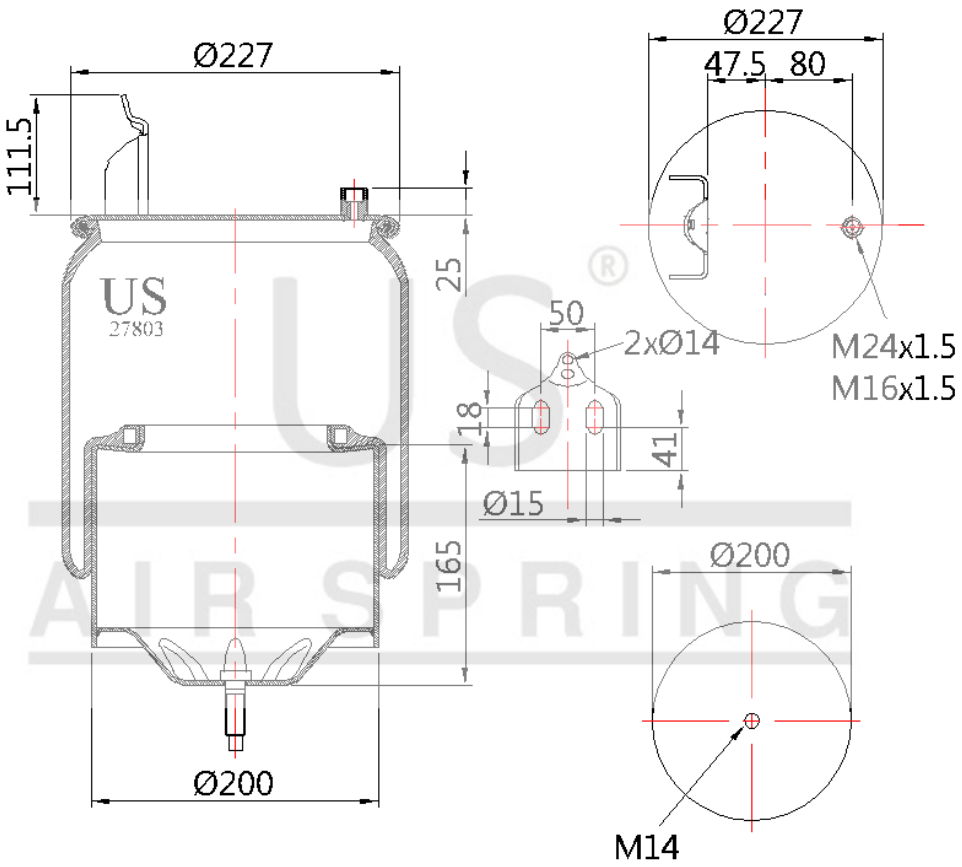

© 2026 US AIR SPRING. ALL RIGHTS RESERVED. http://www.usmerkaucuk.com/

Ürün Özellikleri

Ürün Tipi	KOMPLE
Ürün Kodu	27803 K01
Sipariş Kodu	5199-227
Kutu Boyutu	780*1180*660
Kutudaki Adet	30 PCS
Ağırlık	7,1 Kg.
Tork	
Ürün Grubu	

US - 27803 K01

Sipariş Kodu: **5199-227**

CROSS Kodları

CONTITECH	6605NP01
AIRTECH	37803K
FIRESTONE	1T15LNR6
FIRESTONE	W01M588472
GART	C294VA
GOODYEAR	1R11805
PHOENIX	1DF20D1
SPRINGRIDE	D11B42
VIBRACOUSTIC	V1DF20B1

OEM Kodları

VOLVO	1075890
VOLVO	20375226
VOLVO	20375227
VOLVO	20427800
VOLVO	20456150
VOLVO	20531984
VOLVO	20582206
VOLVO	3171692
WABCO	9518110050