US - 24930 K

Sipariş Kodu: **5170-227**

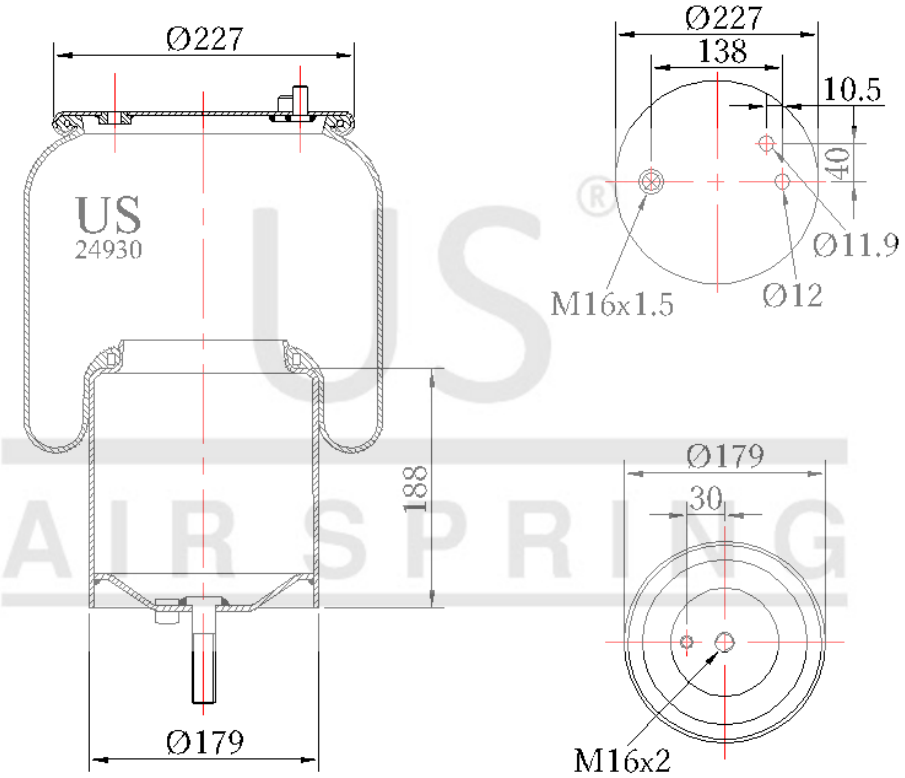

© 2025 US AIR SPRING. ALL RIGHTS RESERVED. http://www.usmerkaucuk.com/

Ürün Özellikleri

Ürün Tipi	KOMPLE
Ürün Kodu	24930 K
Sipariş Kodu	5170-227
Kutu Boyutu	780*1180*660
Kutudaki Adet	30 PCS
Ağırlık	8,9 Kg.
Tork	
Ürün Grubu	

US - 24930 K

Sipariş Kodu: **5170-227**

CROSS Kodları

FIRESTONE	1T15UR9
FIRESTONE	W01M588653
FIRESTONE	W01M585797
AIRTECH	34930KPP
PHOENIX	1DF17B2

OEM Kodları

SCANIA	1434930
SCANIA	1932592
SCANIA	2617884