US - 22619 P

Sipariş Kodu: **2092-259**

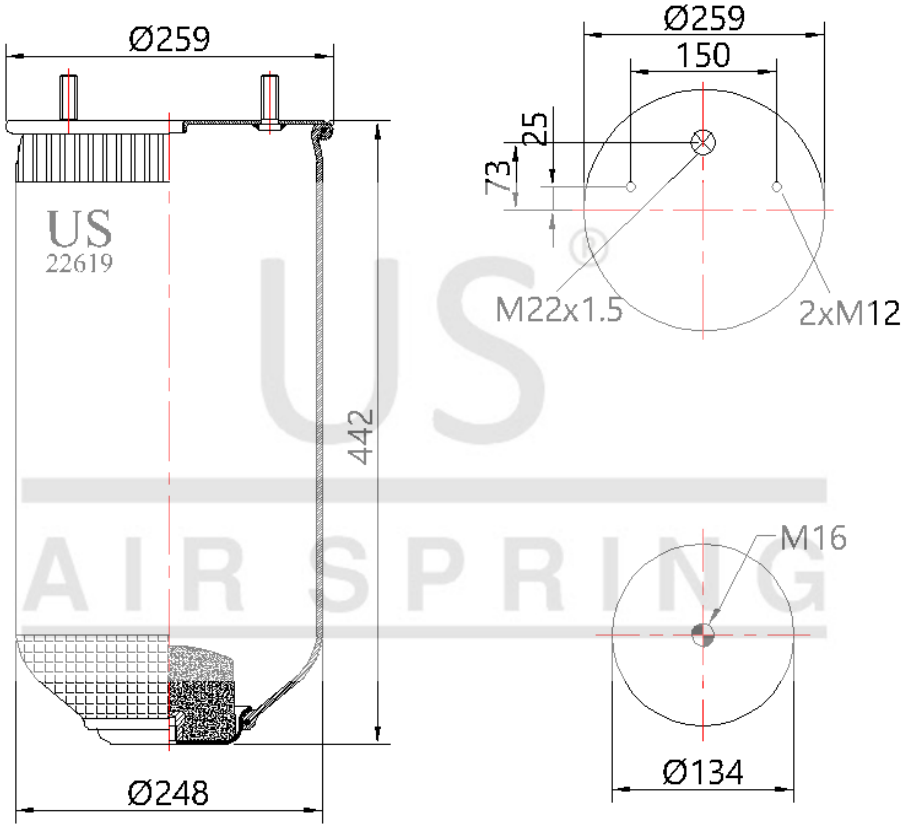

© 2026 US AIR SPRING. ALL RIGHTS RESERVED. http://www.usmerkaucuk.com/

Ürün Özellikleri

Ürün Tipi	P
Ürün Kodu	22619 P
Sipariş Kodu	2092-259
Kutu Boyutu	780*1180*660
Kutudaki Adet	28 PCS
Ağırlık	5,01 Kg.
Tork	
Ürün Grubu	

US - 22619 P

Sipariş Kodu: **2092-259**

CROSS Kodları

CONTITECH	4022NP02
AIRTECH	32619P
DUNLOP	D11U40
FIRESTONE	1T17BS6
FIRESTONE	W01M580756
GART	D278S
GOODYEAR	1R11709
PHOENIX	1DK22E9NP
TAURUS	UR72528T
VIBRACOUSTIC	V1DK22E9NP

OEM Kodları

MERITOR	MLF8135
SAF	4284300600
SAF	4284300301
SAF	2618V
SAF	2619V