# US - 21857 P

Sipariş Kodu: **2264-227**

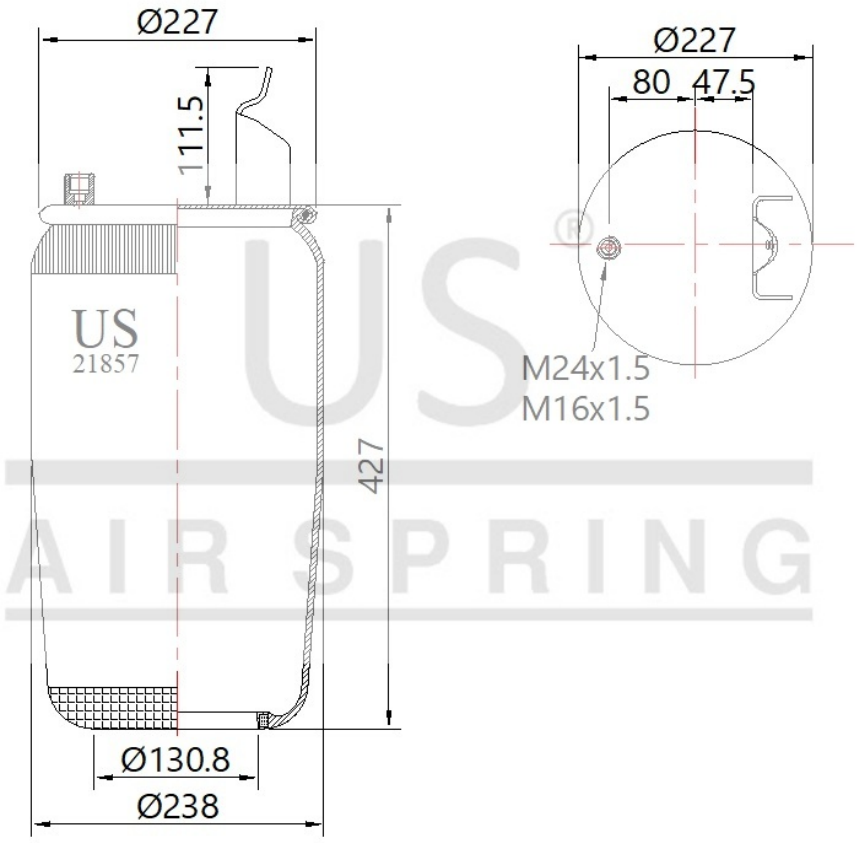


© 2026 US AIR SPRING. ALL RIGHTS RESERVED. http://www.usmerkaucuk.com/

## Ürün Özellikleri

| | |
|---|---|
| **Ürün Tipi** | P |
| **Ürün Kodu** | 21857 P |
| **Sipariş Kodu** | 2264-227 |
| **Kutu Boyutu** | |
| **Kutudaki Adet** | |
| **Ağırlık** | Kg. |
| **Tork** | |
| **Ürün Grubu** | |

# US - 21857 P

Sipariş Kodu: **2264-227**

## CROSS Kodları

| | |
|---|---|
| **CONTITECH** | 6630NP01 |
| **GOODYEAR** | 1R11857 |

## OEM Kodları

| | |
|---|---|
| **VOLVO** | 20909150 |
| **VOLVO** | 21977973 |