US - 2836 P02

Sipariş Kodu: **2006-273**

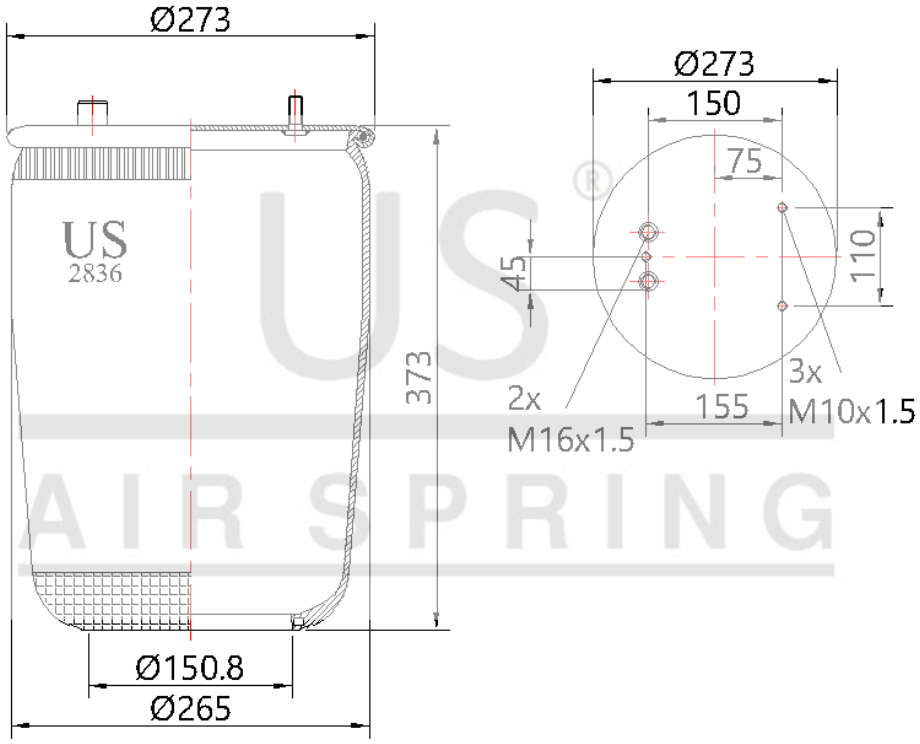

© 2026 US AIR SPRING. ALL RIGHTS RESERVED. http://www.usmerkaucuk.com/

Ürün Özellikleri

Ürün Tipi	P
Ürün Kodu	2836 P02
Sipariş Kodu	2006-273
Kutu Boyutu	780*1180*660
Kutudaki Adet	36 PCS
Ağırlık	3,95 Kg.
Tork	
Ürün Grubu	

US - 2836 P02

Sipariş Kodu: **2006-273**

CROSS Kodları

CONTITECH	836M2
AIRTECH	383602P
DUNLOP	D13U31
FIRESTONE	1T17AR45
FIRESTONE	W01D080777
FIRESTONE	W01M580777
GOODYEAR	1R12710
PHOENIX	1DF253
VIBRACOUSTIC	VDF253

OEM Kodları

DAF	0513982
VDL/BUS	0513982