US - 206500

Sipariş Kodu: **6061 - KO**

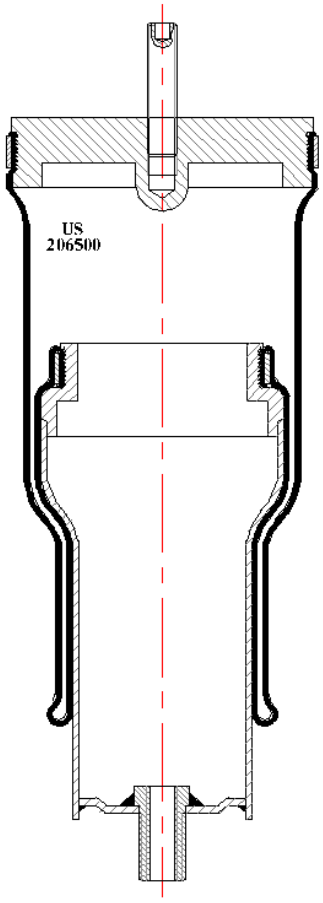

© 2026 US AIR SPRING. ALL RIGHTS RESERVED. http://www.usmerkaucuk.com/

Ürün Özellikleri

Ürün Markası	VOLVO
Ürün Tipi	
Ürün Kodu	206500
Sipariş Kodu	6061 - KO
Kutu Boyutu	780*1180*660
Kutudaki Adet	74
Ağırlık	3,5 Kg.
Tork	
Ürün Grubu	

US - 206500

Sipariş Kodu: **6061 - KO**

MODEL Kodları

LIFT AXEL

CROSS Kodları

AIRKRAFT	126001
CONTITECH	SK9526

OEM Kodları

20494458
20455245
1081785