US - 206171

Sipariş Kodu: **6111-74**

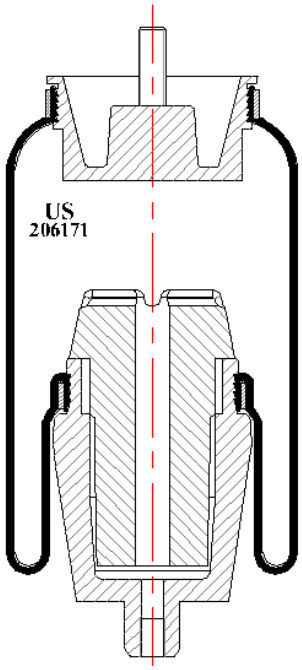

© 2026 US AIR SPRING. ALL RIGHTS RESERVED. http://www.usmerkaucuk.com/

Ürün Özellikleri

Ürün Markası	VOLVO
Ürün Tipi	
Ürün Kodu	206171
Sipariş Kodu	6111-74
Kutu Boyutu	
Kutudaki Adet	
Ağırlık	Kg.
Tork	
Ürün Grubu	

US - 206171

Sipariş Kodu: **6111-74**

MODEL Kodları

CROSS Kodları

AIRKRAFT	125171
CONTITECH	SC31BG10
GOODYEAR	1S5171
GOODYEAR	57910017100035
ROAD CHOICE	RCSL310171G

OEM Kodları

20462622
21165207
8074629