US - 206103

Sipariş Kodu: **6083 - 74**

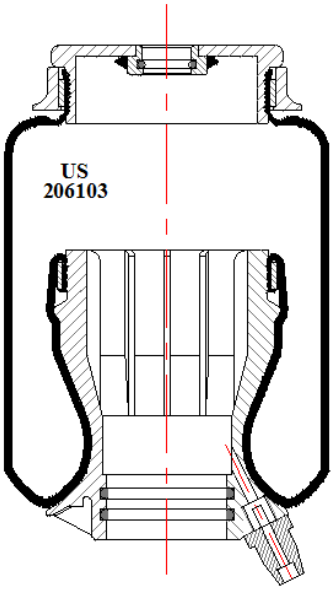

© 2026 US AIR SPRING. ALL RIGHTS RESERVED. http://www.usmerkaucuk.com/

Ürün Özellikleri

Ürün Markası	VOLVO
Ürün Tipi	REAR
Ürün Kodu	206103
Sipariş Kodu	6083 - 74
Kutu Boyutu	780*1180*660
Kutudaki Adet	74
Ağırlık	3,3 Kg.
Tork	
Ürün Grubu	

US - 206103

Sipariş Kodu: **6083 - 74**

MODEL Kodları

FH 12, FH 16 (SLEEVE)	A291152, A544695
	B216585, B311773
	21144200

CROSS Kodları

MONROE	CB0006
MONROE	717269647
GOODYEAR	1SAAS004
AIRKRAFT	128021K
FIRESTONE	W02M588037

OEM Kodları

20427897
20721169
20775212
20889134
21651231
1076855
20721167
20736464
3172985
3198850