US - 203200

Sipariş Kodu: **6024 - 74**

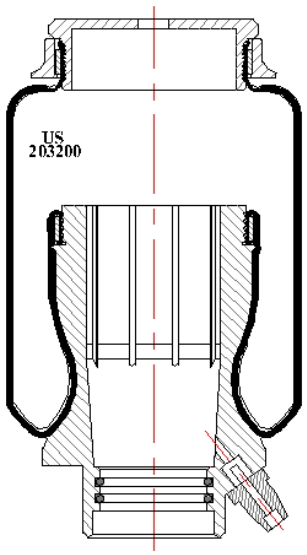

© 2026 US AIR SPRING. ALL RIGHTS RESERVED. http://www.usmerkaucuk.com/

Ürün Özellikleri

Ürün Markası	SCANIA
Ürün Tipi	REAR & FRONT
Ürün Kodu	203200
Sipariş Kodu	6024 - 74
Kutu Boyutu	780*1180*660
Kutudaki Adet	96
Ağırlık	1 Kg.
Tork	
Ürün Grubu	

US - 203200

Sipariş Kodu: **6024 - 74**

MODEL Kodları

SERIE 4	94, 114, 124
	144, 164
	NEW: 420, 480 hp
	NEW: 500, 530 hp

CROSS Kodları

MONROE	CB0030
MONROE	717262725
GOODYEAR	1AS-001
AIRKRAFT	121202
FIRESTONE	W02M588002

OEM Kodları

1476415
1381919