US - 2B 180-07 D

Sipariş Kodu: **D-4056-161**

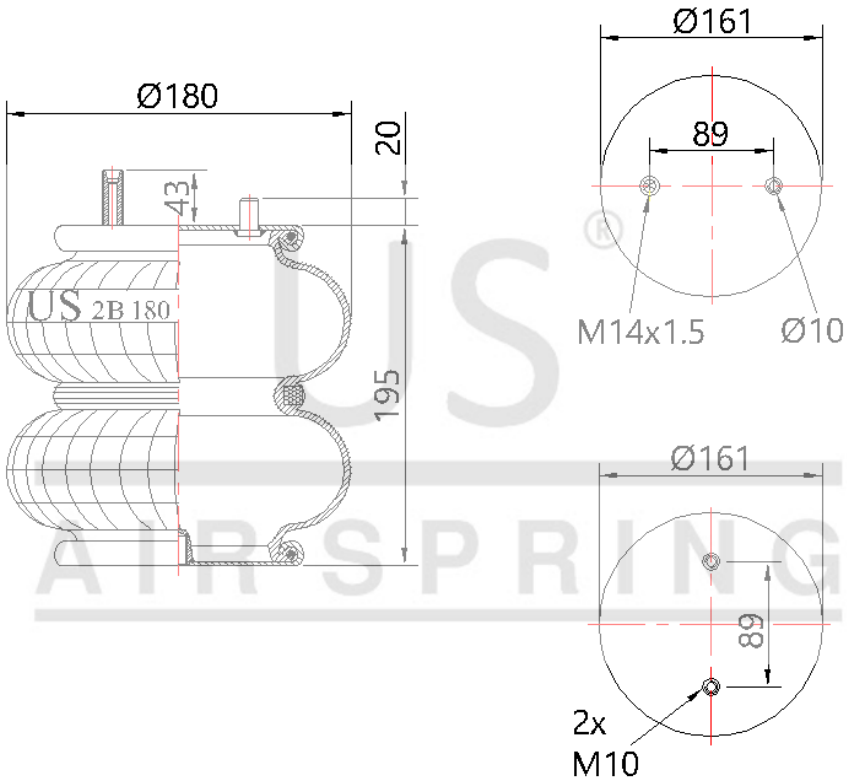

© 2026 US AIR SPRING. ALL RIGHTS RESERVED. http://www.usmerkaucuk.com/

Ürün Özellikleri

Ürün Markası	ÖN DİNGİL MAKAS
Ürün Tipi	
Ürün Kodu	2B 180-07 D
Sipariş Kodu	D-4056-161
Kutu Boyutu	
Kutudaki Adet	
Ağırlık	Kg.
Tork	
Ürün Grubu	

US - 2B 180-07 D
Sipariş Kodu: **D-4056-161**

MODEL Kodları	CROSS Kodları	OEM Kodları