US - 202603 K

Sipariş Kodu: **6014 - 92**

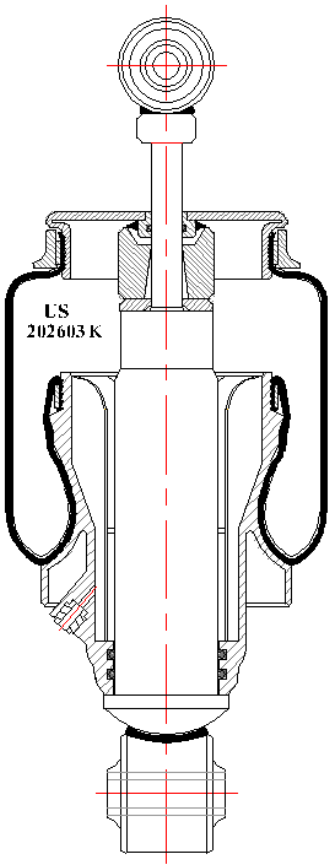

© 2026 US AIR SPRING. ALL RIGHTS RESERVED. http://www.usmerkaucuk.com/

Ürün Özellikleri

Ürün Markası	MAN
Ürün Tipi	REAR & RIGHT
Ürün Kodu	202603 K
Sipariş Kodu	6014 - 92
Kutu Boyutu	780*1180*660
Kutudaki Adet	52
Ağırlık	2,9 Kg.
Tork	
Ürün Grubu	

US - 202603 K

Sipariş Kodu: **6014 - 92**

MODEL Kodları

TGA DX RIGHT STEYR	18280, 18530
	26310, 26530
	28310, 28530
	33350, 33530
	18 S 31-S 36
	18 S 41-S 46-S 51
	26 S 31-S 36
	7150, 7180, 10180
	8180, 8240, 10240
	12180, 12240

CROSS Kodları

SACHS	135199
SACHS	135200
SACHS	313184
AIRKRAFT	206058K

OEM Kodları

81427226058
85417226007
85417226013
85417226024
81417226058