US - 2809 NT M

Sipariş Kodu: **M-1050-254**

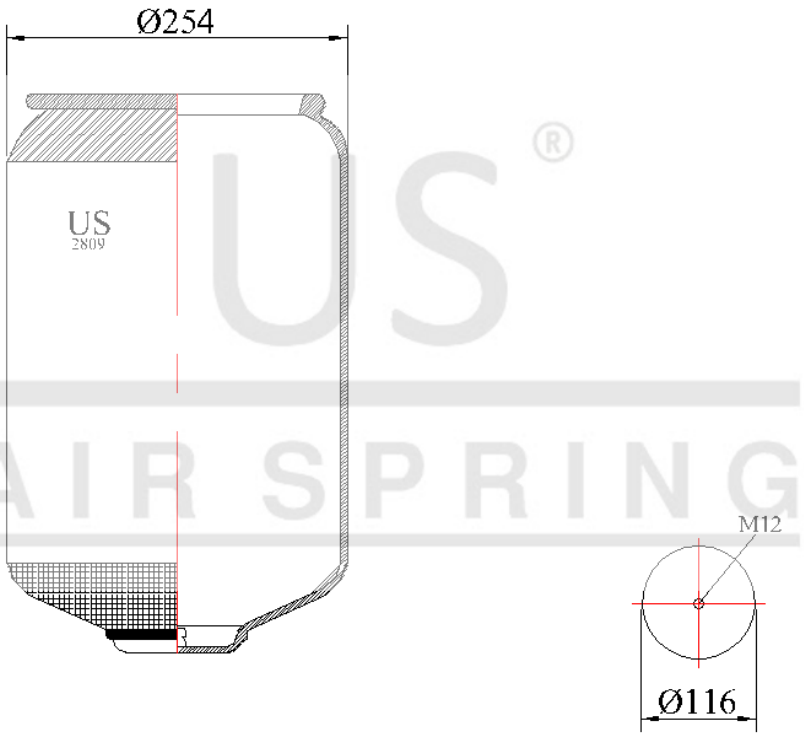

© 2026 US AIR SPRING. ALL RIGHTS RESERVED. http://www.usmerkaucuk.com/

Ürün Özellikleri

Ürün Markası	MAKİNE
Ürün Tipi	
Ürün Kodu	2809 NT M
Sipariş Kodu	M-1050-254
Kutu Boyutu	
Kutudaki Adet	
Ağırlık	Kg.
Tork	
Ürün Grubu	

US - 2809 NT M
Sipariş Kodu: **M-1050-254**

MODEL Kodları	CROSS Kodları	OEM Kodları