US - 2B 220-35 M

Sipariş Kodu: **M-4126-161**

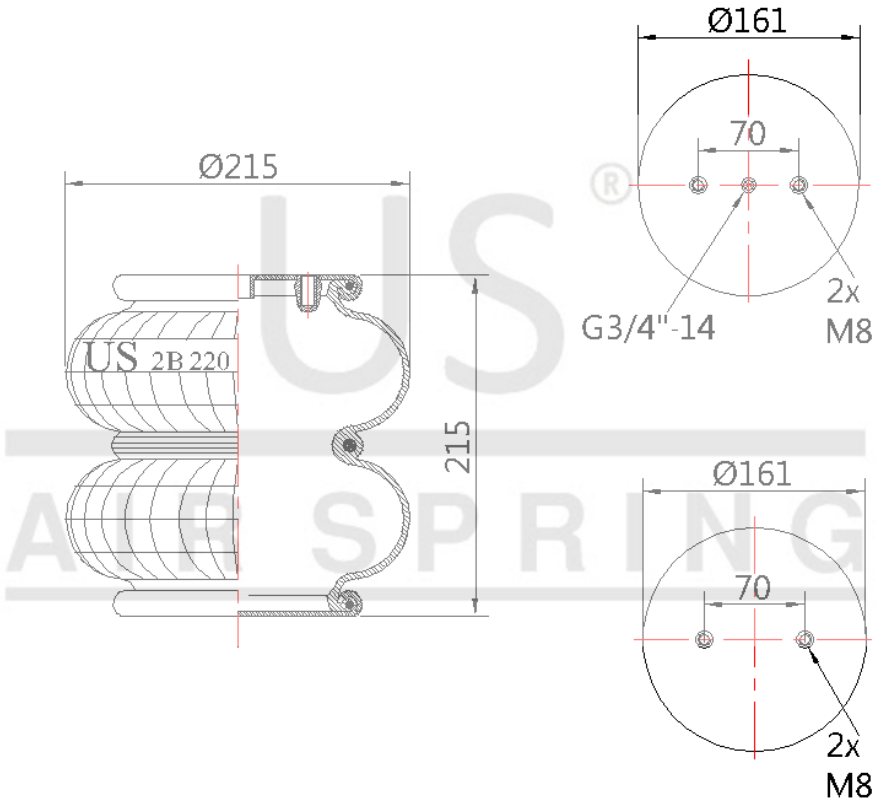

© 2026 US AIR SPRING. ALL RIGHTS RESERVED. http://www.usmerkaucuk.com/

Ürün Özellikleri

Ürün Markası	MAKİNE
Ürün Tipi	
Ürün Kodu	2B 220-35 M
Sipariş Kodu	M-4126-161
Kutu Boyutu	
Kutudaki Adet	
Ağırlık	Kg.
Tork	
Ürün Grubu	

US - 2B 220-35 M
Sipariş Kodu: **M-4126-161**

MODEL Kodları	CROSS Kodları	OEM Kodları