US - 2B 267-10 M

Sipariş Kodu: **M-4140-112**

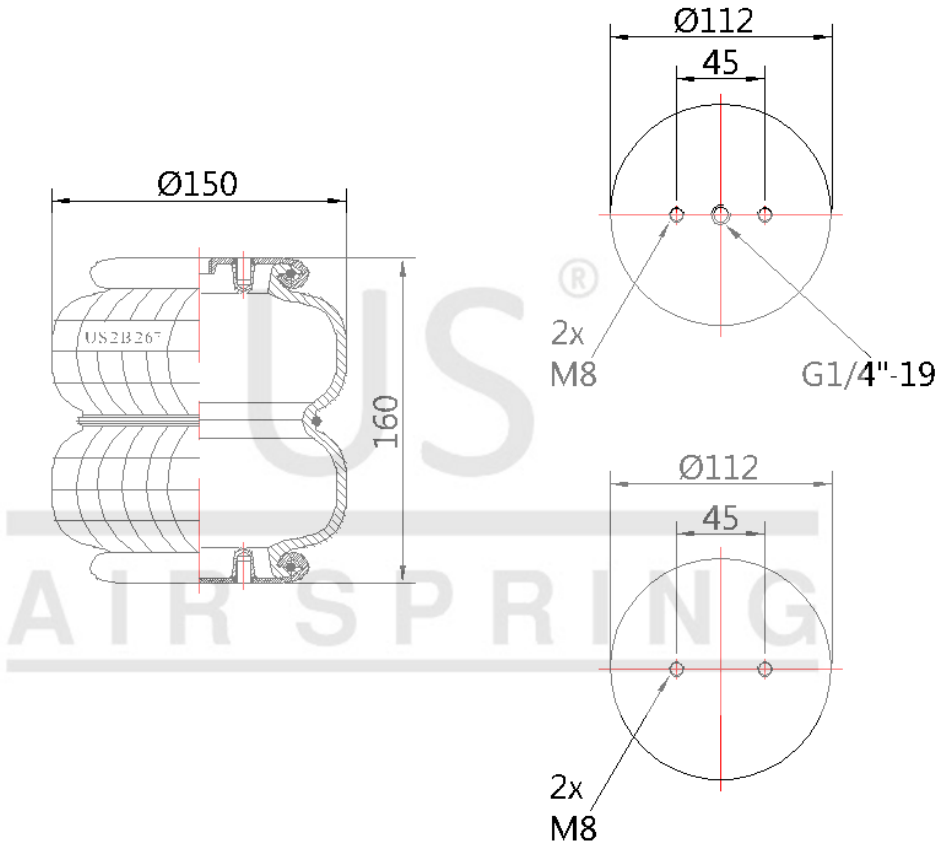

© 2026 US AIR SPRING. ALL RIGHTS RESERVED. http://www.usmerkaucuk.com/

Ürün Özellikleri

Ürün Markası	MAKİNE
Ürün Tipi	
Ürün Kodu	2B 267-10 M
Sipariş Kodu	M-4140-112
Kutu Boyutu	
Kutudaki Adet	
Ağırlık	Kg.
Tork	
Ürün Grubu	

US - 2B 267-10 M

Sipariş Kodu: **M-4140-112**

MODEL Kodları

CROSS Kodları

CONTITECH	FD70131/4M8
FIRESTONE	W01M586105
FIRESTONE	W01M586160

OEM Kodları

196027
700196027