US - 2B 180-14 M

Sipariş Kodu: **M-4150-161**

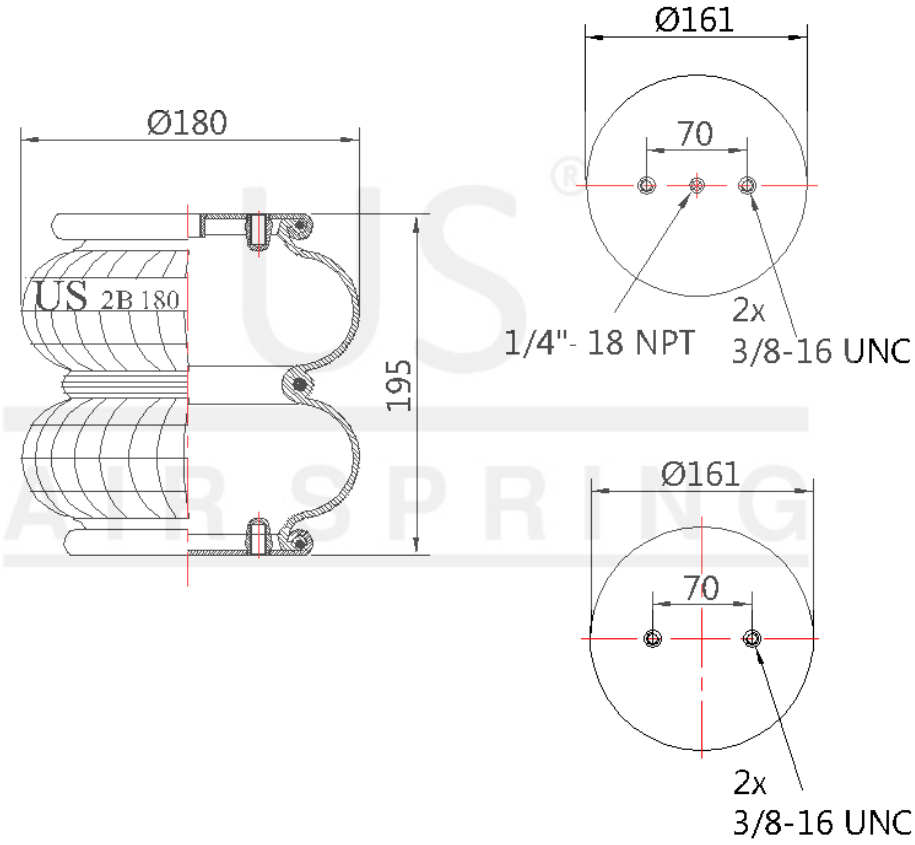

© 2026 US AIR SPRING. ALL RIGHTS RESERVED. http://www.usmerkaucuk.com/

Ürün Özellikleri

Ürün Markası	MAKİNE
Ürün Tipi	
Ürün Kodu	2B 180-14 M
Sipariş Kodu	M-4150-161
Kutu Boyutu	
Kutudaki Adet	
Ağırlık	Kg.
Tork	
Ürün Grubu	

US - 2B 180-14 M

Sipariş Kodu: **M-4150-161**

MODEL Kodları

CROSS Kodları

CONTITECH	FD12020509
FIRESTONE	W013587325
GOODYEAR	2B8550
GOODYEAR	579923530
TAURUS	6392
TRIANGLE	VSP2B07R2
TRP	AS73250
AUTOMANN	SP2B087325

OEM Kodları

57007325
8003006
S-14395
SC2751
57QK1113
P10754
AS-0030
227QS32
1398567
21065660