US - 1B 220-01 M

Sipariş Kodu: **M-4180-161**

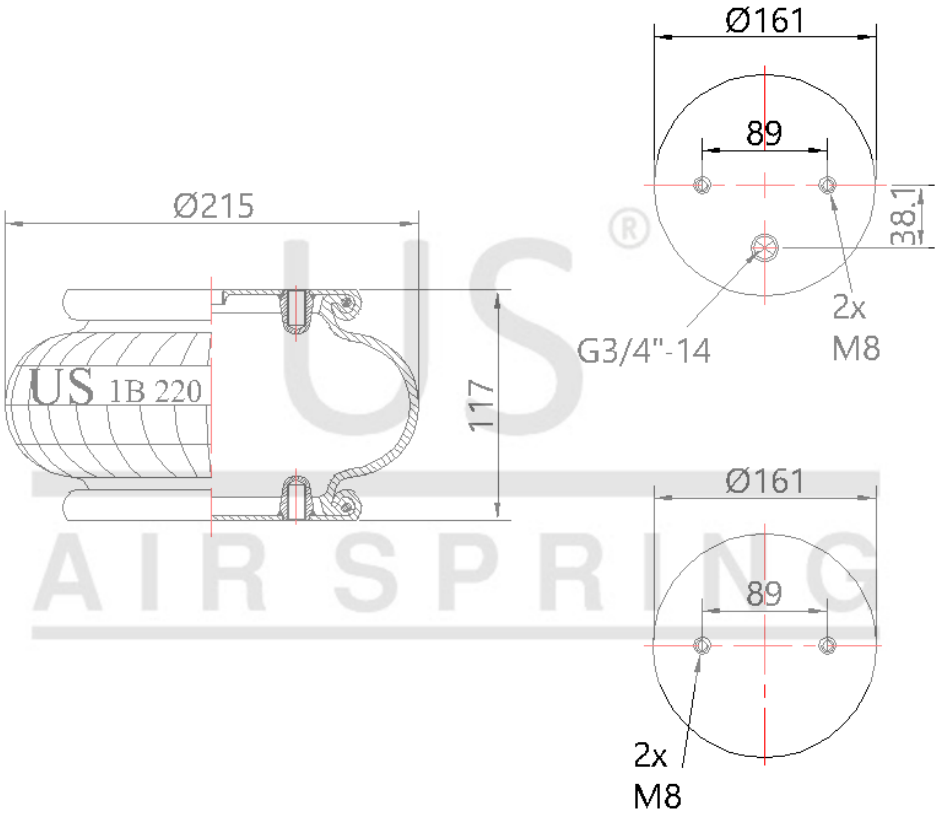

© 2026 US AIR SPRING. ALL RIGHTS RESERVED. http://www.usmerkaucuk.com/

Ürün Özellikleri

Ürün Markası	MAKİNE
Ürün Tipi	
Ürün Kodu	1B 220-01 M
Sipariş Kodu	M-4180-161
Kutu Boyutu	
Kutudaki Adet	
Ağırlık	Kg.
Tork	
Ürün Grubu	

US - 1B 220-01 M

Sipariş Kodu: **M-4180-161**

MODEL Kodları

CROSS Kodları

CONTITECH	FS20010
CONTITECH	2681045000
AIRKRAFT	1B 220
AIRKRAFT	111004
FIRESTONE	W01M586374
VIBRACOUSTIC	VSP1B121
DUNLOP	S09101
BOSCH	822419004
FESTO	EB25085
NORGEN	PM31091
WEFORMA	WBE400E1

OEM Kodları