# US - UT 180-01 M

Sipariş Kodu: **M-4171-161**

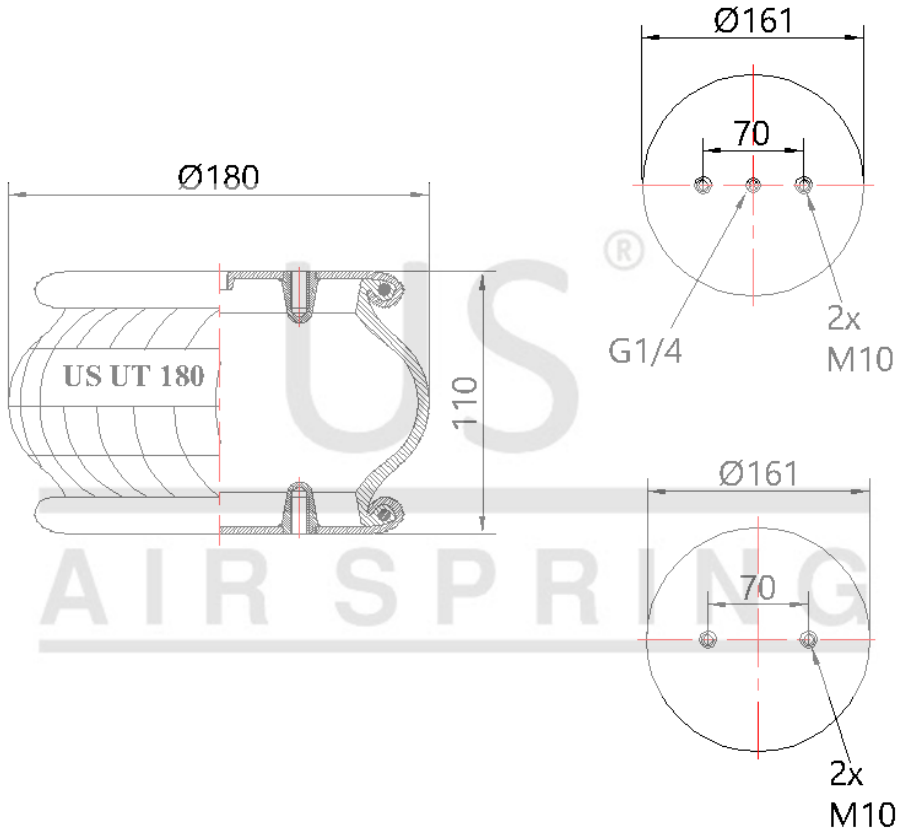


© 2026 US AIR SPRING. ALL RIGHTS RESERVED. http://www.usmerkaucuk.com/

## Ürün Özellikleri

| | |
|---|---|
| **Ürün Markası** | MAKİNE |
| **Ürün Tipi** | |
| **Ürün Kodu** | UT 180-01 M |
| **Sipariş Kodu** | M-4171-161 |
| **Kutu Boyutu** | |
| **Kutudaki Adet** | |
| **Ağırlık** | Kg. |
| **Tork** | |
| **Ürün Grubu** | |

**US - UT 180-01 M**
Sipariş Kodu: **M-4171-161**

| MODEL Kodları | CROSS Kodları | OEM Kodları |
| --- | --- | --- |