US - 226001

Sipariş Kodu: **6113-74**

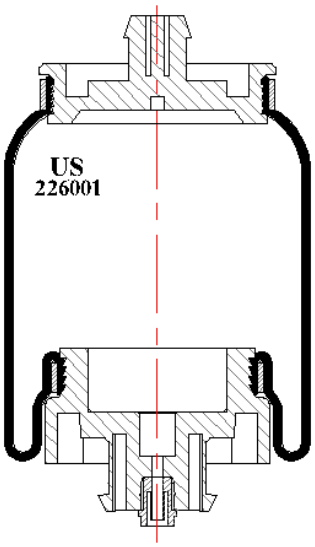

© 2026 US AIR SPRING. ALL RIGHTS RESERVED. http://www.usmerkaucuk.com/

Ürün Özellikleri

Ürün Markası	KENWORTH, PETERBILT
Ürün Tipi	
Ürün Kodu	226001
Sipariş Kodu	6113-74
Kutu Boyutu	
Kutudaki Adet	
Ağırlık	Kg.
Tork	
Ürün Grubu	

US - 226001

Sipariş Kodu: **6113-74**

MODEL Kodları

CROSS Kodları

AUTOMANN	ABSZ706001
PACCAR	T816001

OEM Kodları

KENWORTH T816001
PETERBILT 567579
LINK 11040016
LINK 11040007