US - 210115

Sipariş Kodu: **7023-42**

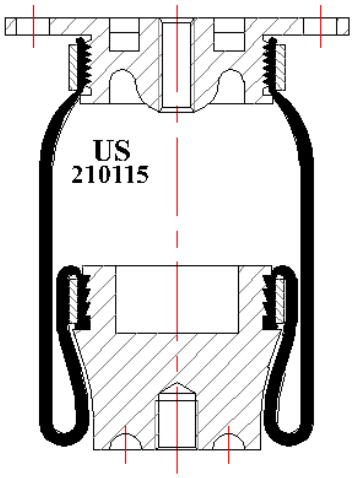

© 2026 US AIR SPRING. ALL RIGHTS RESERVED. http://www.usmerkaucuk.com/

Ürün Özellikleri

Ürün Markası	IRISBUS
Ürün Tipi	
Ürün Kodu	210115
Sipariş Kodu	7023-42
Kutu Boyutu	
Kutudaki Adet	
Ağırlık	Kg.
Tork	
Ürün Grubu	

US - 210115

Sipariş Kodu: **7023-42**

MODEL Kodları

BELT TENSIONER

CROSS Kodları

CONTITECH	SZ115
AIRKRAFT	127115

OEM Kodları

5010455628B
486985